ТОФ 00.08.100СБ

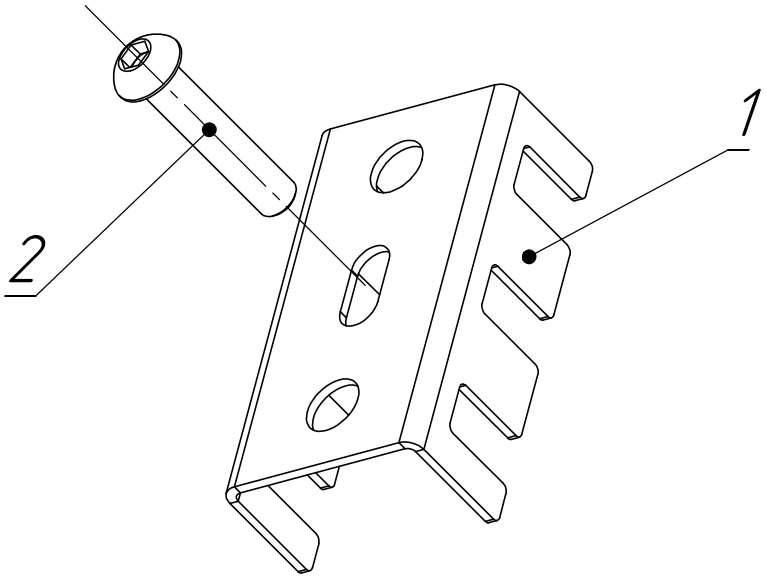

Формат	Зона	Поз.	Обозначение	Наименование	Кол.	Примечание
				Детали		
A4		1	ТОФ 00.08.001	Фиксатор Пром	1	
				Стандартные изделия		
		2		Винт 6х40 п/кр. внутр. шест. ISO 7380 оц.	1	

ТОФ 00.08.100СБ

Изм.	Лист	№ докум.	Подп.	Дата
Разраб.		Ломанов		
Пров.				
Т. контр.				
Н. контр.				
Утв.				

Набор крепежа "Пром" №1

Сборочный чертеж

Лит.	Масса	Масштаб
		1:1
Лист 1	Листов 1	

ПО ТЕХНА

Перв. примен.

Справ. №

Подп. и дата

Инв. № дубл.

Взам. инв. №

Подп. и дата

Инв. № подл.

Копировал

Формат А4